Princip montáže
hliníkové branky SILVADEC®

PU37 V1 – 23. 10. 2019

www.silvadec.com / info@SILVADEC.com / tel.:+33 (0)2.97.45.09.00

KUSOVNÍK

Branka SILVADEC® se skládá ze 2 položek:
- Branka, která zahrnuje křídlo, kliky, stěžeje, úhelník protiplechu zámku a protiplech zámku.
- Zapouštěcí sloupky, prodávané jednotlivě zvlášť (volitelné).

Položky	Součástky	Počet	Poznámky
Branka	Křídlo	1	Rozměry: 1000 (š) x 1682 (v) x 40 (t) mm Zámek a výplňová prkna jsou předem namontované v rámu
	Kliky	2	Kliky se dodávají nenamontované (čtyřhran a šroub jsou součástí balení)
	Úhelník protiplechu zámku	1	UPEVNÍ se na hliníkové sloupky (šrouby a nýtovací vložky jsou součástí balení) nebo zděné pilíře **(Pozor: šrouby a hmoždinky nejsou součástí balení)**
	Protiplech zámku	1	UPEVŇUJE se na úhelník protiplechu zámku (šrouby jsou součástí balení)
	Stěžeje + horní krytka stěžejí	2	Horní stěžeje (s krytkou) a dolní stěžeje, upevňují se na hliníkové sloupky nebo zděné pilíře **(Pozor: šrouby a hmoždinky nejsou součástí balení)**
Zapouštěcí sloupek	Sloupek	1	Hliníkový sloupek: 100 x 100 x 2315 mm
	Krytka	1	Hliníková krytka předem namontovaná na sloupku

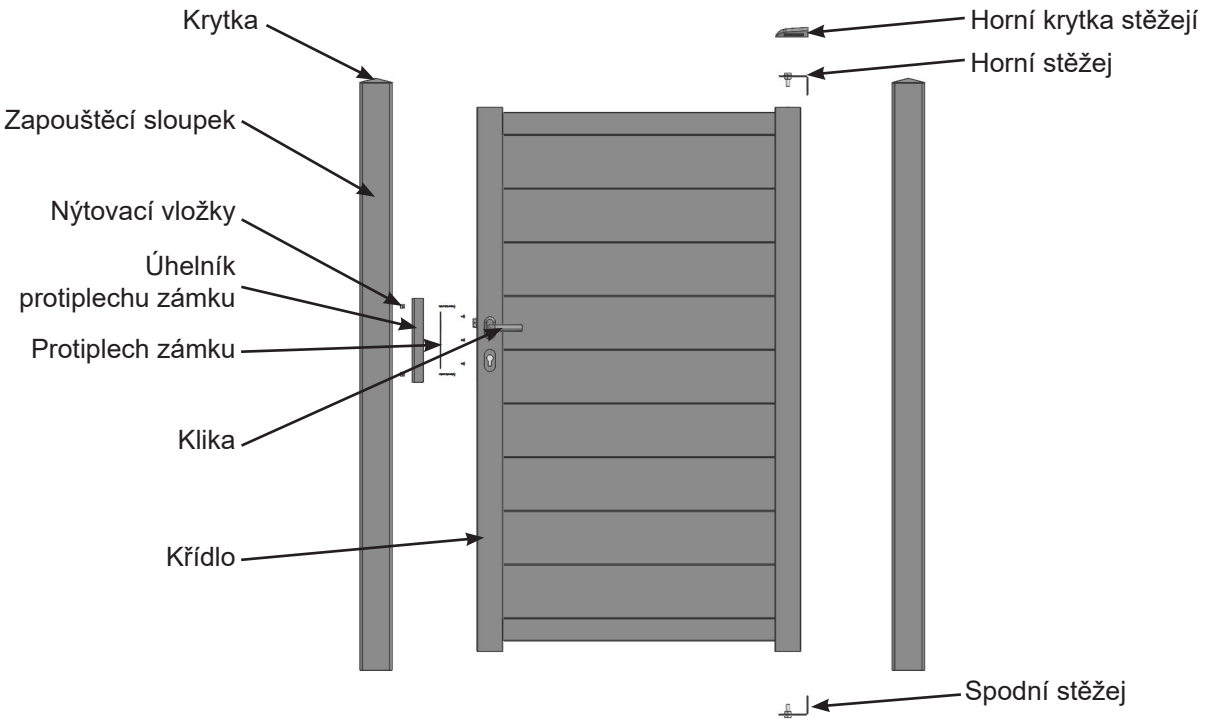

TECHNICKÉ INFORMACE O BRANCE SILVADEC®

Všechny branky SILVADEC® mají směr otevírání „**tlačit doprava**“ směrem z ulice.

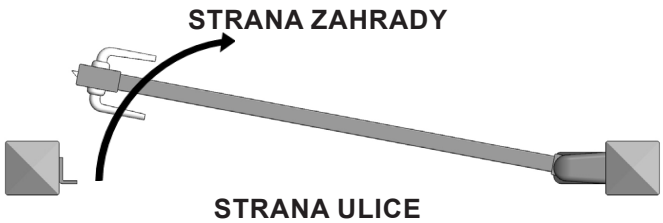

Instalaci branky je nutno provádět ve dvou lidech.

ROZMĚRY

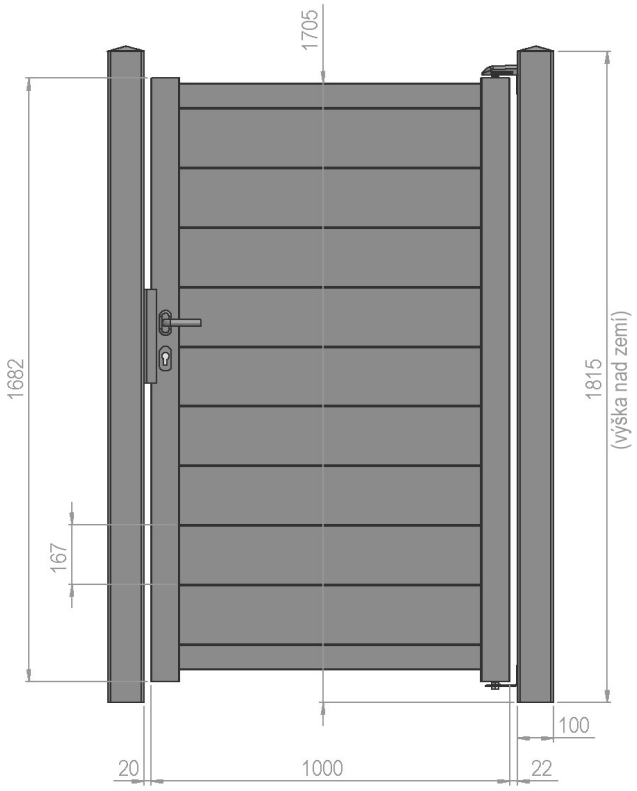

INSTALACE BRANKY

PŘÍPAD INSTALACE DO STŘEDU PLOTU SILVADEC® 1,8 M

Hliníkovou branku SILVADEC® lze instalovat do plotu mezi dvě plotová pole SILVADEC®. Přikupte tedy pro tento účel dva hliníkové zapouštěcí sloupky, které se prodávají zvlášť.
Sloupky se prodávají s předem namontovanými krytkami.

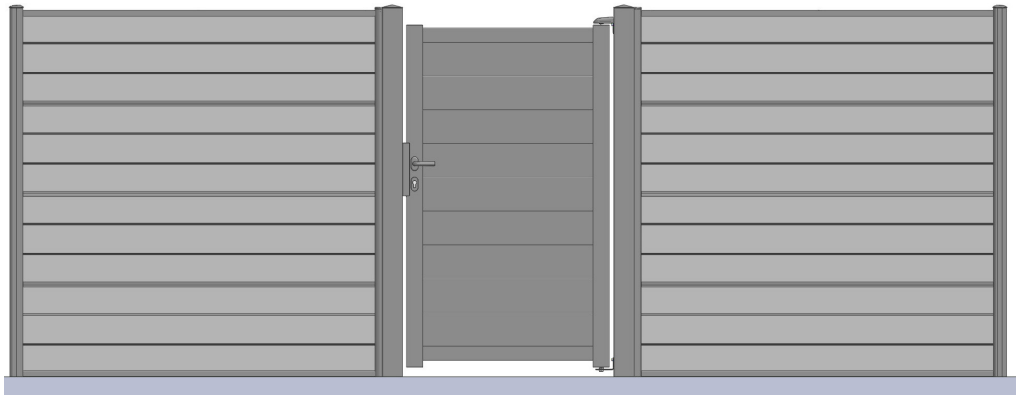

Instalace sloupků:
Sloupky je nutno zapustit do hloubky přibližně 500 mm. Dodržujte výšku sloupků nad zemí 1815 mm (pod krytkou).
Pomocí libely důkladně **zkontrolujte svislost sloupků** po celé délce zapuštění.

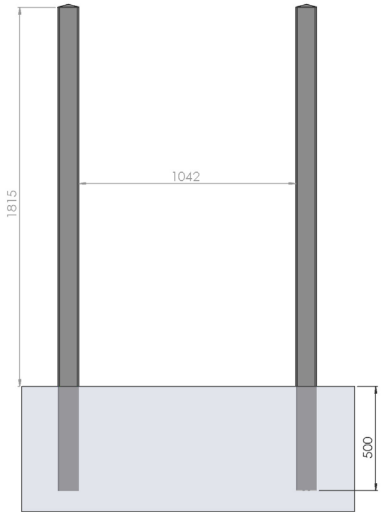

Používání nástěnného polovičního sloupku:
U plotových panelů přímo vedle branky je možné použít hliníkový poloviční sloupek, který se upevní na zapuštěné sloupky branky.
Poloviční sloupek lze upevnit k zapuštěnému sloupku pomocí samořezných vrutů nebo nýtů, a to minimálně ve 3 bodech.

Podrobnosti o používání polovičních sloupků a poloviční krytky najdete v oddíle PU11 - Plot SILVADEC (strana 10/11).

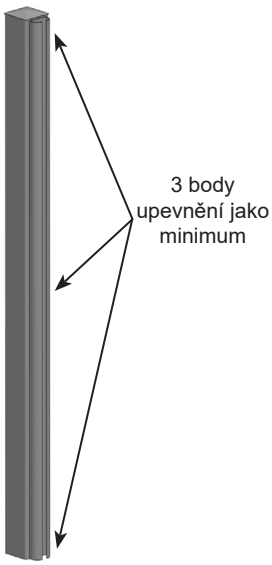

PŘÍPAD INSTALACE MEZI DVA ZDĚNÉ PILÍŘE

Hliníkovou branku SILVADEC® lze nainstalovat mezi dva zděné pilíře zídky.
Zakupte si upevňovací systémy vhodné pro použitý typ zídky.

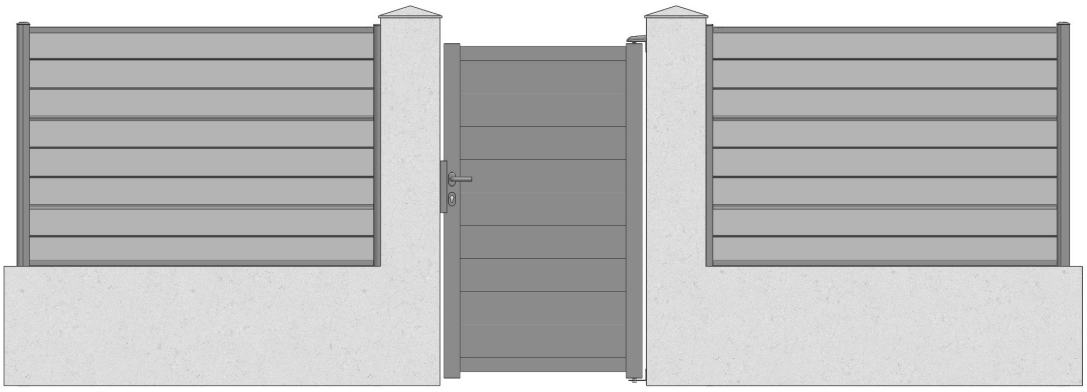

Pilíře musejí dodržovat následující rozměry:

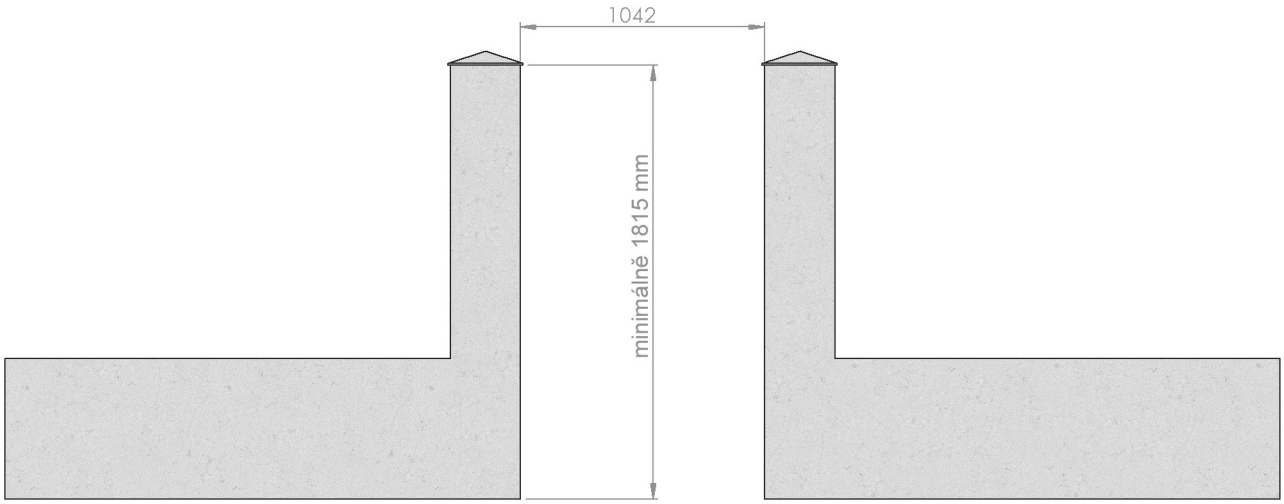

Pomocí libely důkladně **zkontrolujte svislost sloupků před instalací stěžejí.**

INSTALACE DVOJITÉ KLIKY

Namontujte dvojitou kliku na křídlo pomocí dodaného čtyřhranu a šroubů.

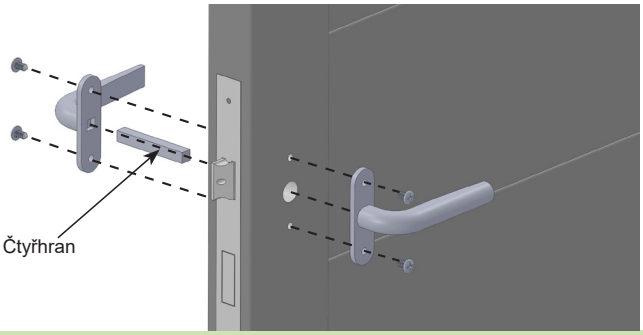

INSTALACE STĚŽEJÍ

Stěžeje je nutno šroubovat:
- na zapuštěné sloupky pomocí samořezných vrutů s objímkou o průměru Ø 6 mm **(nejsou součástí balení)**
- na zděné pilíře pomocí šroubů o průměru Ø 6 mm a hmoždinek vhodných pro zděný pilíř **(nejsou součástí balení)**

Pozor: při pohledu zvenčí od ulice by se měly stěžeje nacházet na pravém sloupku.

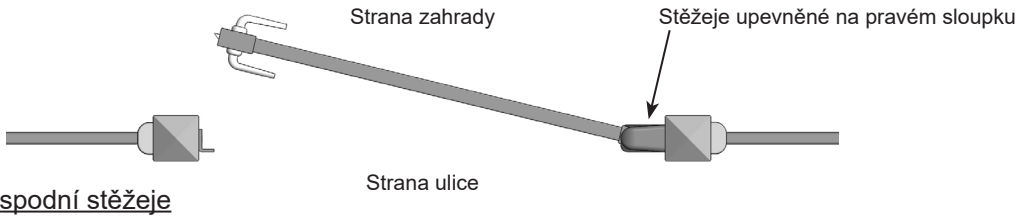

1. krok: Upevnění spodní stěžeje

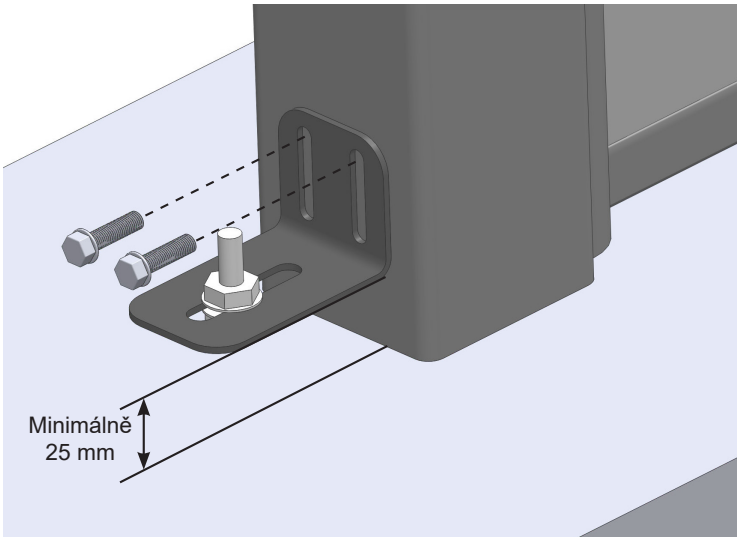

2. krok: Upevnění horní stěžeje

Krok 2.1: Nasaďte křídlo do předem nainstalované spodní stěžeje.

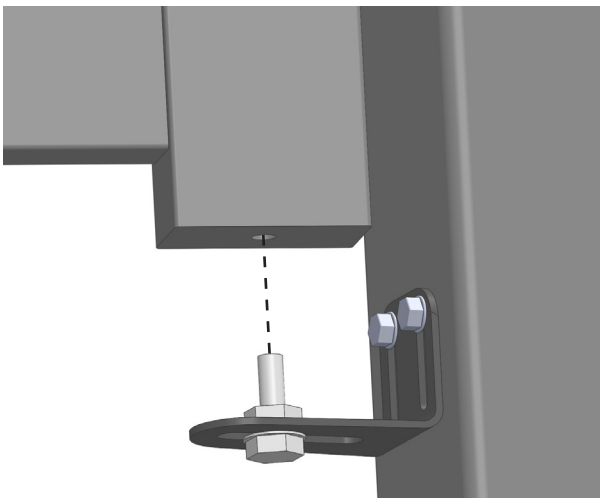

Krok 2.2: Vyznačte polohu horní stěžeje tužkou.

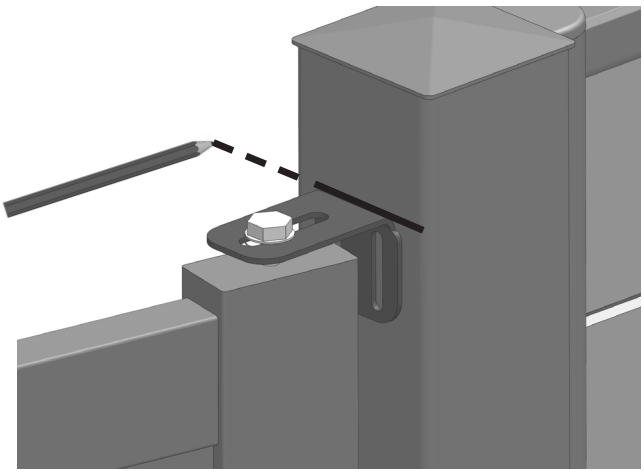

Krok 2.3: Vytáhněte křídlo a našroubujte horní stěžej **bez úplného utahování šroubů.**

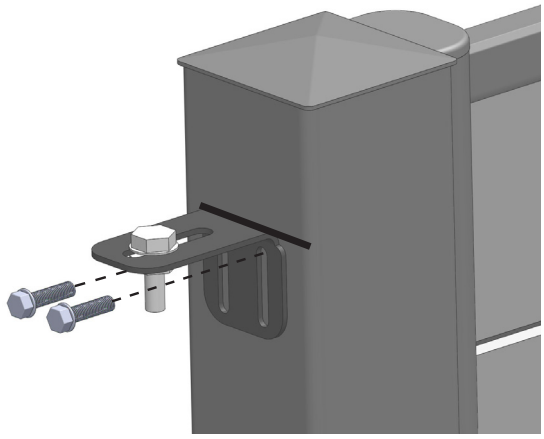

Stěžej musí mít vůli pro pohyb zdola nahoru.

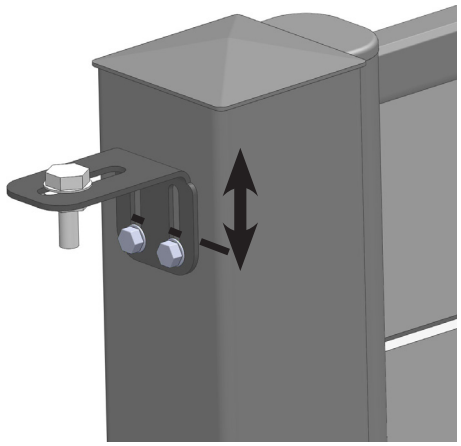

Krok 2.4: Vraťte křídlo do spodní stěžeje, než zasunete horní stěžej. Následně utáhněte montážní šrouby.

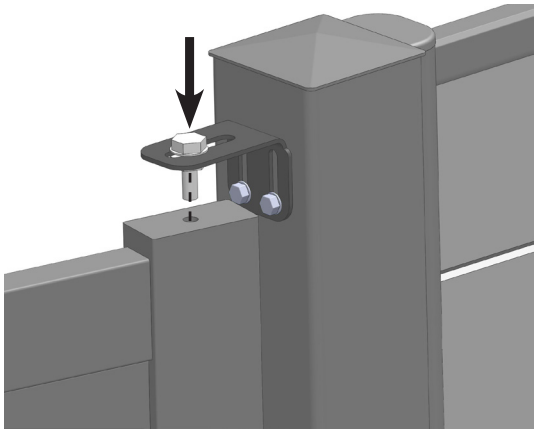

SEŘÍZENÍ SVISLOSTI

Svislost sloupku lze seřídit upravením polohy horní a spodní stěžeje. Následně zablokujte polohu utažením šroubů pomocí dvou plochých klíčů.

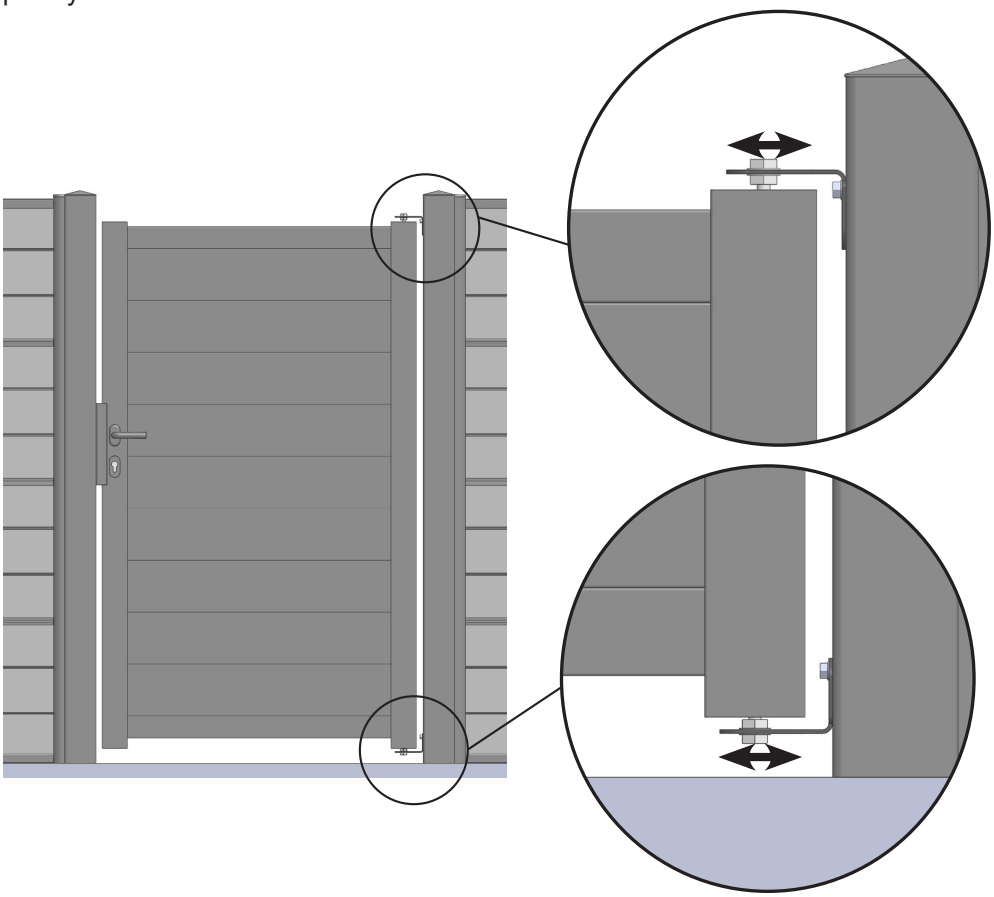

UMÍSTĚNÍ KRYTKY STĚŽEJÍ

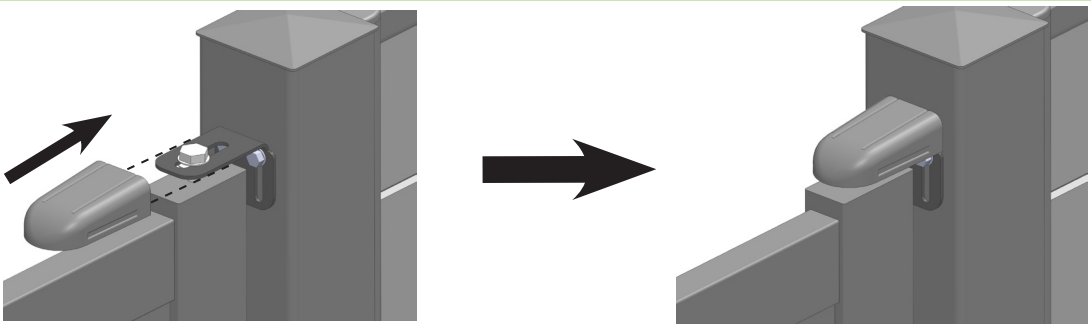

UPEVNĚNÍ ÚHELNÍKU PROTIPLECHU ZÁMKU

Hliníkový úhelník protiplechu zámku se montuje na hliníkový sloupek (nebo zděný pilíř) proti stěžeji po seřízení křídla.
Skládá se z úhelníku z extrudovaného hliníku a nerezového protiplechu.

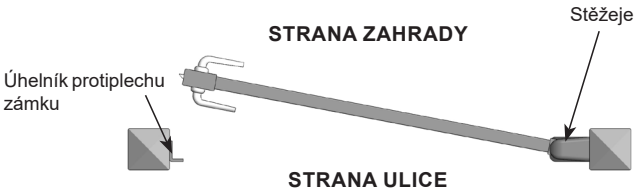

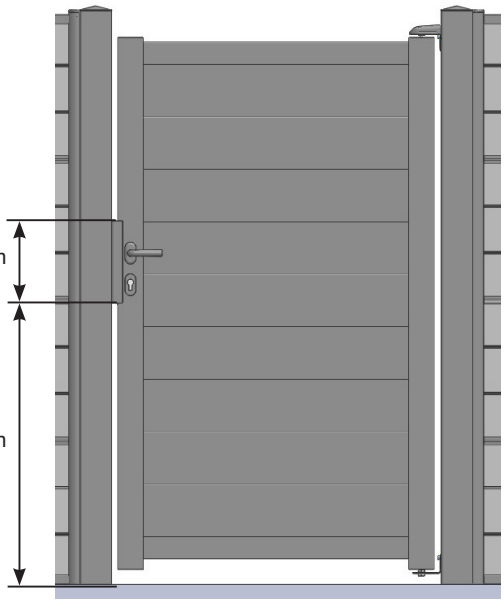

Dodané šrouby umožňují upevnit protiplech na úhelník a úhelník na hliníkový sloupek.
Vložky je nutno přinýtovat na hliníkové sloupky po předvrtání otvorů do sloupků o průměru Ø 8 mm.
V případě umístění na zděný pilíř použijte šrouby Ø 4 mm s hmoždinkami pro příslušný podklad.

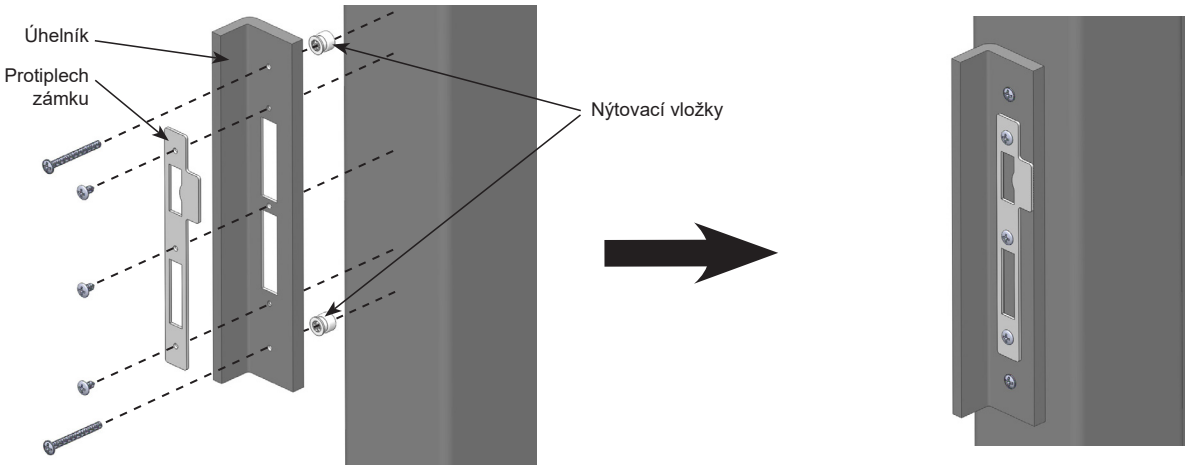

SEŘÍZENÍ ZÁPADKY
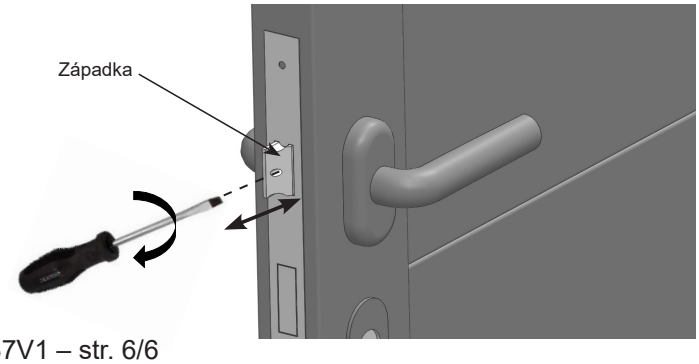
Hloubku západky lze upravovat, čímž se kompenzuje vůle mezi křídlem a protiplechem. Šroub západky lze pro tento účel zašroubovat či vyšroubovat.